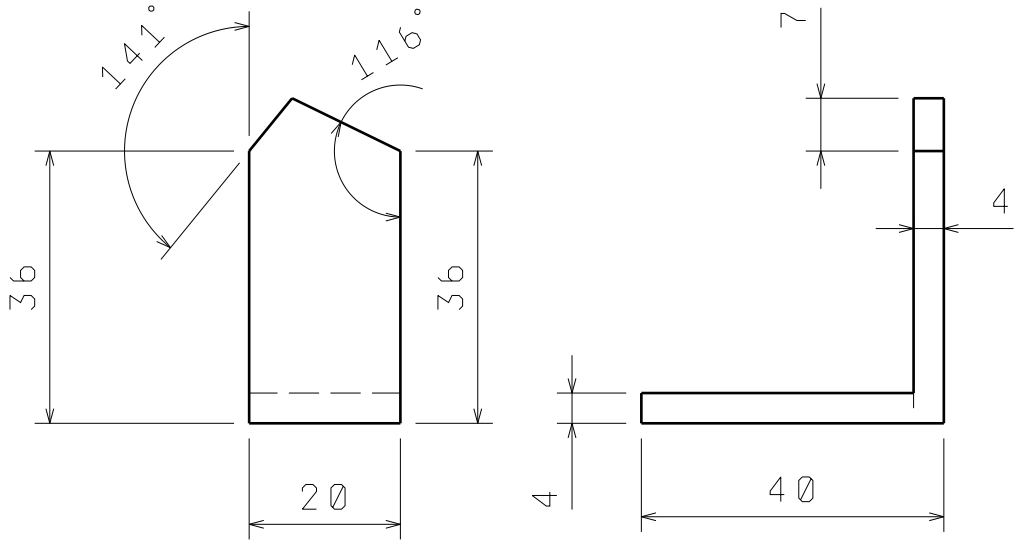

Ra 3,2

KRESLIL: Vojtek	**Univerzita Tomáše Bati ve Zlíně** **Fakulta Technologická** **Ústav Výrobního inženýrství**		I _
DÁTUM: 12.4.2010			H _
POLOTOVAR: Tyč plochá 20x80x4 ČSN 425522.01			G _
MATERIÁL: ČSN 11 373			F _
ROZMER A4	DORAZ	POČET KS 1	E _
			D _
MIERKA 1:1	VÁHA (kg) 0,01	ČÍSLO VÝKRESU 00-04-007-VI/12	LIST 1/1	C _
			B _
			A _

This drawing is our property; it can't be reproduced or communicated without our written agreement.